EN You can find safety information at www.ewent-online.com/safety
NL Kijk op www.ewent-online.com/safety voor de veiligheidsinformatie

FR Vous pouvez trouver des informations portant sur la sécurité sur www.ewent-online.com/safety **IT** È possibile trovare informazioni sulla sicurezza sul sito www.ewent-online.com/safety **ES** Puede encontrar información de seguridad en www.ewent-online.com/safety **DE** Sicherheitshinweise finden Sie unter www.ewent-online.com/safety **PT** Pode encontrar informações relativas a segurança em www.ewent-online.com/safety **HU** A biztonsági információkat a www.ewent-online.com/safety oldalon találhatja meg **CZ** Bezpečnostní informace můžete nalézt na adrese www.ewent-online.com/safety **DK** Du kan finde sikkerhedsoplysningerne på www.ewent-online.com/safety **NO** Du finner sikkerhetsinformasjon på www.ewent-online.com/safety **SE** Du hittar säkerhetsinformation på www.ewent-online.com/safety **FI** Turvallisuustiedot löytyvät osoitteesta www.ewent-online.com/safety **SI** Varnostne informacije so na voljo na naslovu www.ewent-online.com/safety **BG** Информация за безопасност ще откриете на www.ewent-online.com safety **GR** Μπορείτε να βρείτε πληροφορίες ασφάλειας στη διεύθυνση www.ewent-online.com/safety **TR** Güvenlik bilgilerini www.ewent-online.com/safety adresinde bulabilirsiniz.

EN For service, manuals, firmware or updates visit www.ewent-online.com
NL Voor service, handleidingen, firmware updates bezoekt u www.ewent-online.com

FR Pour l'entretien, les manuels, les mises à jour du firmware ou l'assistance, visitez www.ewent-online.com **IT** Per servizi, manuali, aggiornamento firmware e supporto visitare www.ewent-online.com **ES** Para obtener asistencia, manuales, actualizaciones de firmware o soporte, visite www.ewent-online.com **DE** Dienstleistungen, Handbücher, Firmware-Updates oder Support-Dienste werden unter www.ewent-online.com angeboten **PT** Para assistência, manuais, atualizações de firmware ou apoio técnico, visite www.ewent-online.com **HU** Szerviz, kézikönyek, firmware-frissítések és támogatás ügyében látogasson el a következő oldalra: www.ewent-online.com **BG** За сервиз, ръководства, актуализации на фърмуера или поддръжка посетете www.ewent-online.com.

REMARK:

EN For PLUGGABLE EQUIPMENT, the socket-outlet shall be installed near the equipment and shall be easily accessible
NL Zorg dat het stopcontact dichtbij en gemakkelijk bereikbaar is vanaf het apparaat

FR Une prise électrique facilement accessible est nécessaire près de l'appareil **IT** É richiesta una presa di corrente, e pertanto è raccomandabile che questa sia nelle immediate vicinanze e facilmente raggiungibile **DE** Eine Steckdose wird benötigt, die in der Nähe und einfach vom Gerät aus zugänglich sein sollte **ES** Se necesita una toma de corriente que debe estar cerca y de fácil acceso desde el dispositivo **HU** Olyan konnektorra van szükség, mely közel van és könnyen megközelíthető az eszköz számára **PT** Uma tomada deve estar perto e facilmente acessível a partir é necessário o dispositivo **BG** For equipment to be switched on, the socket must be close to the equipment and easily accessible

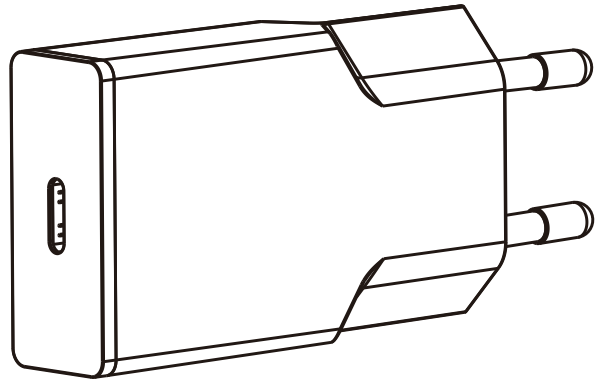

EN Made in China
NL Geproduceerd in China

FR Fabriqué en Chine **IT** Prodotto in Cina **DE** Hergestellt in China **ES** Hecho en China **PT** Fabricado na China **HU** Kínában készült **CZ** Vyrobeno v Číně **DK** Fremstillet i Kina **NO** Laget i Kina **SE** Tillverkad i Kina **FI** Valmistettu Kiinassa **SI** Izdelano na Kitajskem **BG** Произведено в Китай **GR** Κατασκευασμένο στην Κίνα **TR** Çin malıdır.

EN We, Ewent of Crocevia 12, 39057 Appiano, Italy. Declare under our sole responsibility that our product EW1310 USB-C Gan Fast Charger PD20W Slim Design to which this declaration relates is in conformity with the essential requirements and other relevant provisions of the guidelines **RoHS 2011/65/EU; 2015/863/EU, EMC: 2014/30/EU, ERP: 2019/1782/EU, LVD: 2014/35/EU, REACH: 1907/2006.** The original EU declaration of conformity can be found at www.ewent-online.com.
NL Wij, Ewent van Crocevia 12, 39057 Appiano, Italy. Verklaar onder onze eigen verantwoordelijkheid dat ons product EW1310 USB-C snellader 20W Slank ontwerp waarop deze verklaring betrekking heeft, in overeenstemming is met de essentiële eisen en andere relevante bepalingen van de richtlijnen **RoHS 2011/65/EU; 2015/863/EU, EMC: 2014/30/EU, ERP: 2019/1782/EU, LVD: 2014/35/EU, REACH: 1907/2006.** De originele EU-conformiteitsverklaring kunt u vinden op www.ewent-online.com.
FR Nous, Ewent de Crocevia 12, 39057 Appiano, Italy. Déclarons sous notre entière responsabilité que notre produit EW1310 Chargeur rapide USB-C 20 W Design fin auquel cette déclaration se rapporte est conforme aux spécifications essentielles et dispositions pertinentes de ce manuel **RoHS 2011/65/EU; 2015/863/EU, EMC: 2014/30/EU, ERP: 2019/1782/EU, LVD: 2014/35/EU, REACH: 1907/2006**. La déclaration de conformité UE originale se trouve sur www.ewent-online.com
IT Noi di Ewent di Crocevia 12, 39057 Appiano, Italy. Dichiariamo sotto la nostra esclusiva responsabilità che il nostro prodotto EW1310 Caricabatterie rapido USB-C da 20 W, design sottile a cui si riferisce la presente dichiarazione è conforme ai requisiti essenziali e ad altre disposizioni pertinenti delle linee guida **RoHS 2011/65/EU; 2015/863/EU, EMC: 2014/30/EU, ERP: 2019/1782/EU, LVD: 2014/35/EU, REACH: 1907/2006**. La dichiarazione di conformità UE originale è disponibile presso www.ewent-online.com
DE Wir, Ewent (oder Eminent oder ACT oder Ewent) mit Crocevia 12, 39057 Appiano, Italy. Erklären in alleiniger Verantwortung, dass unser Produkt EW1310 USB-C-Schnellladegerät 20 W Schlankes Design auf das sich diese Erklärung bezieht, mit den wesentlichen Anforderungen und anderen relevanten Bestimmungen der Richtlinien **RoHS 2011/65/EU; 2015/863/EU, EMC: 2014/30/EU, ERP: 2019/1782/EU, LVD: 2014/35/EU, REACH: 1907/2006**. Die originale EU-Konformitätserklärung finden Sie unter www.ewent-online.com
ES Nosotros, Ewent de Crocevia 12, 39057 Appiano, Italy. Declaramos bajo nuestra exclusiva responsabilidad que nuestro producto EW1310 Cargador rápido USB-C de 20 W con diseño delgado al que se refiere esta declaración cumple los requisitos esenciales y otras disposiciones pertinentes de las directrices **RoHS 2011/65/EU; 2015/863/EU, EMC: 2014/30/EU, ERP: 2019/1782/EU, LVD: 2014/35/EU, REACH: 1907/2006**. La declaración de conformidad original de la UE se puede encontrar en www.ewent-online.com
PT A Ewent sediada em Crocevia 12, 39057 Appiano, Italy. Declara sob a sua exclusiva responsabilidade que o produto EW1310 Carregador rápido USB-C de 20 W com design fino ao qual esta declaração se refere, está em conformidade com os requisitos essenciais e outras disposições relevantes das diretivas **RoHS 2011/65/EU; 2015/863/EU, EMC: 2014/30/EU, ERP: 2019/1782/EU, LVD: 2014/35/EU, REACH: 1907/2006**. A declaração de conformidade da UE original pode ser consultada em www.ewent-online.com
CZ My,Ewent z Crocevia 12, 39057 Appiano, Italy. Prohlašujeme na naší výhradní odpovědnost, že náš výrobek EW1310 Nabíječka USB-C GAN 20W pro rychlé nabíjení na který se toto prohlášení vztahuje, je ve shodě se základními požadavky a dalšími relevantními ustanoveními pravidel **RoHS 2011/65/EU; 2015/863/EU, EMC: 2014/30/EU, ERP: 2019/1782/EU, LVD: 2014/35/EU, REACH: 1907/2006**. Původní prohlášení o shodě pro EU lze nalézt na adrese www.ewent-online.com
DK Vi, Ewent fra Crocevia 12, 39057 Appiano, Italy. Erklærer under vores eneste ansvar, at vores produkt EW1310 USB-C GAN-oplader 20W til hurtig opladning som denne erklæring vedrører, er i overensstemmelse med hovedkravene og andre relevante bestemmelser i retningslinjerne **RoHS 2011/65/EU; 2015/863/EU, EMC: 2014/30/EU, ERP: 2019/1782/EU, LVD: 2014/35/EU, REACH: 1907/2006**. Den originale EU-overensstemmelseserklæring kan findes på www.ewent-online.com
NOR Vi, Ewent på Crocevia 12, 39057 Appiano, Italy. Erklær under vårt eneansvar at produktet vårt, EW1310 USB-C GAN-lader 20W for hurtiglading som denne erklæringen gjelder, samsvarer med de grunnleggende kravene og andre relevante bestemmelser i retningslinjene **RoHS 2011/65/EU; 2015/863/EU, EMC: 2014/30/EU, ERP: 2019/1782/EU, LVD: 2014/35/EU, REACH: 1907/2006**. Den opprinnelige EU-samsvarserklæringen finner du på www.ewent-online.com
SE Vi,Ewent på Crocevia 12, 39057 Appiano, Italy. Tillkännager under vårt ensamma ansvar att vår produkt EW1310 USB-C GAN-laddare 20W för snabbladdning som denna deklaration avser, överensstämmer med de väsentliga kraven och andra relevanta bestämmelser i riktlinjerna **RoHS 2011/65/EU; 2015/863/EU, EMC: 2014/30/EU, ERP: 2019/1782/EU, LVD: 2014/35/EU, REACH: 1907/2006**. Den ursprungliga EU-försäkran om överensstämmelse finns på www.ewent-online.com
FI Me, Ewent osoitteessa Crocevia 12, 39057 Appiano, Italy. Ilmoitamme pelkästään omalla vastuullamme, että tuotteemme EW1310 USB-C GAN -laturi 20 W nopeaan latoukseen Johon tämä ilmoitus liittyy on **RoHS 2011/65/EU; 2015/863/EU, EMC: 2014/30/EU, ERP: 2019/1782/EU, LVD: 2014/35/EU, REACH: 1907/2006**. Alkuperäinen EU:n yhdenmukaisuusilmoitus löytyy osoitteesta www.ewent-online.com
SI Mi, Ewent s sedežem na naslovu Crocevia 12, 39057 Appiano, Italy z izključno odgovornostjo izjavljamo, da je naš izdelek EW1310 Polnilnik USB-C GAN 20W za hitro polnjenje na katerega se nanaša ta izjava, skladen s ključnimi zahtevami in drugimi veljavnimi določili smernic **RoHS 2011/65/EU; 2015/863/EU, EMC: 2014/30/EU, ERP: 2019/1782/EU, LVD: 2014/35/EU, REACH: 1907/2006**. Izvirna izjava EU o skladnosti je na voljo na spletnem mestu at www.ewent-online.com
BG Ние, Ewent с адрес Crocevia 12, 39057 Appiano, Italy. Декларираме на своя собствена отговорност, че нашият продукт EW1310 USB-C бързо зарядно устройство 20W тънко до когото се отнася тази декларация, е в съответствие с основните изисквания и други приложими разпоредби на насоките **RoHS 2011/65/EU; 2015/863/EU, EMC: 2014/30/EU, ERP: 2019/1782/EU, LVD: 2014/35/EU, REACH: 1907/2006**. Оригиналната декларация за съответствие на ЕС може да бъде намерена на www.ewent-online.com
GR Εμείς, Ewent του Crocevia 12, 39057 Appiano, Italy. Δηλώνουμε με δική μας ευθύνη ότι το προϊόν μας EW1310 Φορτιστής USB-C GAN 20W για γρήγορη φόρτιση στο οποίο αναφέρεται η παρούσα δήλωση συμμορφώνεται με τις βασικές απαιτήσεις και άλλες σχετικές διατάξεις των κατευθυντήριων γραμμών **RoHS 2011/65/EU; 2015/863/EU, EMC: 2014/30/EU, ERP: 2019/1782/EU, LVD: 2014/35/EU, REACH: 1907/2006**. Η αρχική δήλωση συμμόρφωσης ΕΕ βρίσκεται στη διεύθυνση www.ewent-online.com
TR Biz,Ewent 'dan Crocevia 12, 39057 Appiano, Italy. Işbu belge ile sorumluluğu bize ait olmak üzere beyanı ilgilendiren EW1310 Hızlı şarj için USB-C GAN Şarj Cihazı 20W ile ilgili olarak ürünün **RoHS 2011/65/EU; 2015/863/EU, EMC: 2014/30/EU, ERP: 2019/1782/EU, LVD: 2014/35/EU, REACH: 1907/2006.** AB uygunluk beyanının aslı www.ewent-online.com'da görülebilir.

ewent

EW1310

USB-C Gan Fast Charger PD 20W Slim Design

Quick Install I Snel installeren I Installation rapide I Schnelle Installation I Installazione rapida I Instalación rápida I Gyors telepítés I Guia de instalação rápida I Бързо инсталиране I

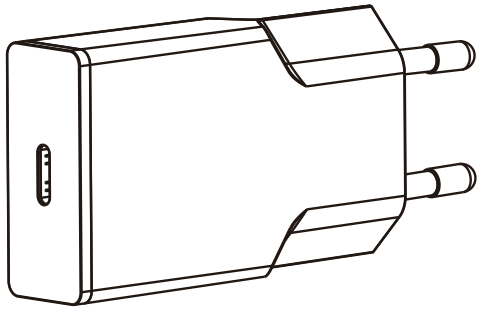

22 PAP

5 YEAR WARRANTY

WWW.EWENT-ONLINE.COM

1

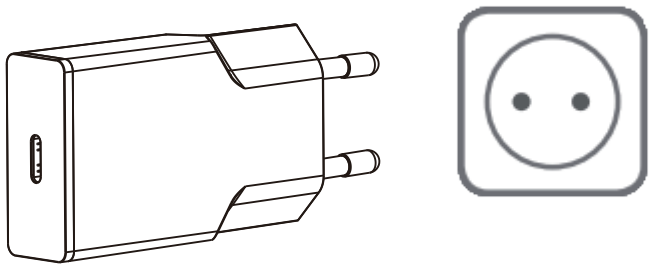

2

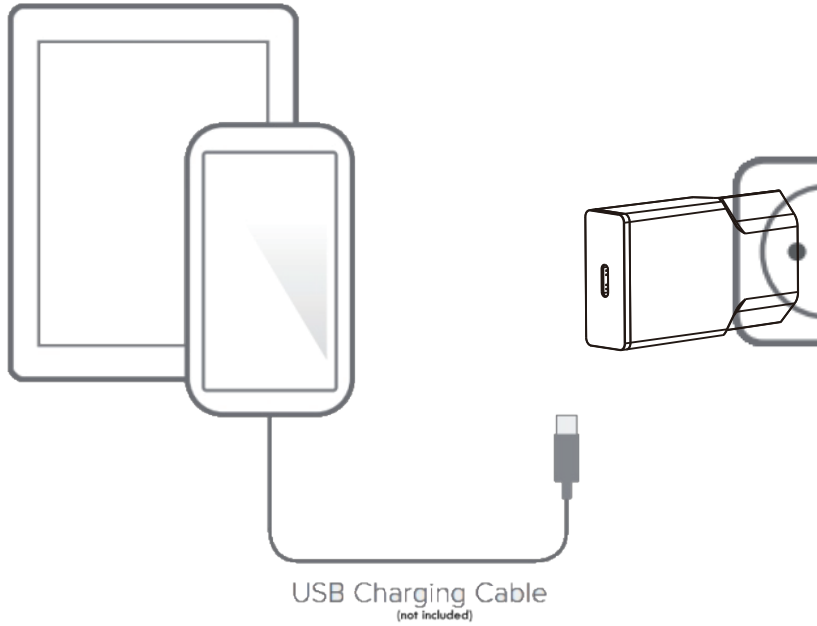

i

FAST CHARGING

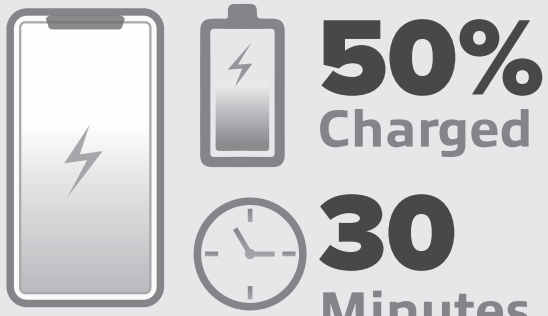

For Android and next generation Apple devices including iPhone 17

