EN • Read the entire instruction before you start the installation and assembly.

CAUTION: Use with products heavier than the rated weights indicated may result in instability causing possible injury • Mounts must be attached as specifi ed in assembly instructions. Improper installation may result in damage or serious personal injury • Make sure that the supporting surface will safely support the combined weight of the equipment and all attached hardware and components • Use the mounting screws provided and DO NOT OVER TIGHTEN mounting screws • This product contains small items that could be a choking hazard if swallowed. Keep these items away from children • This product is intended for indoor use only. Using this product outdoors could lead to product failure and injury.

IMPORTANT: Ensure that you have received all parts according to the component checklist prior to the installation.
MAINTENANCE: Check that the bracket is secure and safe to use at regular intervals (at least every three months).

NL • Lees eerst de instructies voordat je begint met de assemblage en installatie.

LET OP: Bij gebruik van producten die zwaarder zijn dan het maximaal aangegeven gewicht kan het product instabiel worden en hierdoor letsel veroorzaken • De beugels dienen bevestigd te worden zoals aangegeven in de instructie. Bij onjuiste installatie kan dit leiden tot beschadiging of ernstig lichamelijk letsel • Controleer of de ondersteunende oppervlakte veilig het gecombineerde gewicht van het product en alle daarop aangesloten apparatuur kan ondersteunen • Gebruik de meegeleverde schroeven, de schroeven NIET TE VAST AANDRAAIEN • Dit product bevat kleine onderdelen die een verstikkingsgevaar kunnen zijn bij inslikken. Houd deze onderdelen uit de buurt van kinderen • Dit product is uitsluitend bedoeld voor gebruik binnenshuis. Bij gebruik van dit product buitenshuis kan dit leiden tot defecten of lichamelijk letsel.

BELANGRIJK: Zorg ervoor dat u alle onderdelen hebt ontvangen volgens de onderdelen checklist voorafgaand aan de installatie.
ONDERHOUD: Controleer regelmatig (minstens om de drie maanden) of de beugel goed bevestigd is en veilig te gebruiken is.

FR • Lisez entièrement le guide d'utilisateur avant de commercer l'installation et le montage.

ATTENTION: L'utilisation de produits plus lourds que les poids nominaux indiqués peut entraîner une instabilité causant des blessures potentielles • Les supports doivent être joints comme spécifi é dans les instructions de montage. Une mauvaise installation peut entraîner des dommages ou de graves blessures aux personnes • Assurez-vous que la surface de soutien supporte en sécurité le poids combiné de l'équipement et de tous les matériaux et composantes associés • Utilisez les vis de montage fournies et NE SERREZ PAS TROP les vis de montage • Ce produit contient de petites pièces qui peuvent causer un étouffement si elles sont avalées. Eloignez ces pièces des enfants • Ce produit est prévu uniquement pour une utilisation à l'intérieur. L'utilisation de ce produit à l'extérieur peut entraîner une défaillance du produit ou des blessures aux personnes.

IMPORTANT: Avant l'installation, assurez-vous que vous avez reçu toutes les pièces selon la liste de vérifi cation des composants.
MAINTENANCE: A intervalles réguliers (au moins tous les trois mois) vérifi ez que le support est d'utilisation sûre et fi able.

IT • Leggere completamente le istruzioni prima di iniziare l'installazione e l'assemblaggio.

ATTENZIONE: Utilizzare con prodotti più pesanti dei pesi nominali indicati può causare instabilità e provocare eventuali lesioni • I supporti devono essere fi sasti come specifi cato nelle istruzioni di assemblaggio. Una installazione non corretta può provocare danni o lesioni a persone • Accertarsi che la superfi cie di appoggio sosterrà in sicurezza il peso combinato del supporto, hardware e i sui componenti • Utilizzare solo le viti di fi ssaggio fornite in dotazione e NON STRINGERE ECCESSIVAMENTE le viti di montaggio • Questo prodotto contiene piccoli oggetti che possono essere ingeriti e provocare soffocamento. Tenere questi elementi fuori dalla portata dei bambini • Questo prodotto è destinato esclusivamente per uso interno. L'utilizzo di questo prodotto all'esterno potrebbe danneggiarlo.

IMPORTANTE: Assicurarsi, prima dell'installazione, di aver ricevuto tutti i componenti presenti nella lista.
MANUTENZIONE: Verifi care ad intervalli regolari (almeno ogni tre mesi) che la staffa sia sicura e fi ssata in sicurezza.

DE • Bitte vor Beginn der Montage und Zusammenbau das ganze Handbuch durchlesen.

VORSICHT: Bei Verwendung mit Produkte, die das zulässige Gewicht überschreiten, können Schäden oder möglicherweise Verletzungen die Folge sein • Halterungen sollen entsprechend den Montageanweisungen angebracht werden. Eine unsachgemäße Montage kann Schäden oder Verletzungen zur Folge haben • Die tragenden Oberfl ächen sollten das gesamte Gewicht von Geräten und allen zusätzlichen Bauteilen sicher aushalten können • Nur die mitgelieferten Einbauschrauben verwenden und die Schrauben NICHT ZU FEST ANZIEHEN • Dieses Produkt enthält Kleinteile, die Erstickungsgefahr beim Verschlucken hervorrufen können. Diese Teile von Kindern fernhalten • Dieses Produkt nur in Innenräumen verwenden. Verwendung des Produktes im Außenbereich kann zu Verletzungen und Schäden führen.

WICHTIG: Vor der Montage bitte alle erhaltenen Bauteile mit der Bauteileliste abgleichen.
WARTUNG: Die Halterungsklammer regelmäßig auf Sicherheit und Stabilität prüfen (am besten alle drei Monate).

ES • Lea todo el manual de instrucciones anles de oomenzar la instalación y ensemble de la unidad.

PRECAUCIÓN: Utilizar con prod.ICtos de mayor peso al Indlcado en los Umites de peso podrla ocaslonar inestabilidad y posibles heridas personales • Los soportes deben aooplarse tal como se indica en las Instrucciones de ensamble. Una inoorrecta instalación podr/a ocasionar dalles y serias heridas personales • AsegOrese de que la superfl cie de fi ación sostenga de man era segura el peso total del equipo y todos sus componentes y hardware • Utilice los tornillos de ensemble SlffI inistrados y NO aplique demasiada tensión a los torn los • Este producto contiene piezas pequeiias q.ie representan un riesgo de asfi xia. Manlaf1ga estas piezas fuera del alcance de los nifi os • Esle produclo eslá disel'iado para uso en in\eriores solamenle. Ulilizar este producto en exleriores podria ocasionar fallas y heridas personal es.

IMPORTANTE: AsegOrese de que haya recbido tod as las piezas seg(in la lsta de verifi cación de componentes para La inslalación.
MANTENIMIENTO: Compruebe periódicamenle que el soporte esté aseg,,xado y lis\o para usar (al menos cada tres meses).

HU • Olvassa el a teljes használati utasítást mielőtt elkezdi a telepítést és összeszerelést.

FIGYELMEZTETÉS: A termék nehezebb, mint az eddig megadottak, ez esetleg instabilitáshoz vezethet, mely sérülést okozhat • A tartokat hozzá kell erősíteni, ahogy azt részletesen leírja a szerelési útmutató. A szakszerűtlen felszerelés eredménye rongálódás vagy súlyos személyi sérülés lehet • Győződjön meg arról, hogy a felület biztonságosan kitámasztja az eszközök egyesített tömegét és az összes csatlakoztatott hardvert és alkatrészt • Használja a rögzítő csavarokat, DE NE SZORÍTSA TÚL ŐKET • Ez a termék kis darabokat tartalmaz, melyek fulladást okozhatnak, ha lenyelik. Tartsuk ezeket a darabokat gyermekektől távol • Ez a termék csak beltéri használatra alkalmas. A termék használata a szabadban termék meghibásodáshoz és megkárosodáshoz vezethet.

FONTOS: Ellenőrizze a telepítés előtt, hogy megkapta-e az összes alkatrészt megfelelően az alkatrészlista szerint.
KARBANTARTÁS: Ellenőrizze rendszeres időközönként, hogy a konzol biztonságos és biztonságos a használata (legalább háromhavonta).

PT • Leia todo o manual de instruções antes de iniciar a instalação e montagem.

ATENÇAO: O uso com produtos mais pesados do que os pesos indicados pode resultar em instabilidade, causando possiveis danos • Os suportes devem sar anexados coma esp&cifi cado nas instruções de montagem. A instalação incorreta pede causar danos ou sérias lesões pessoais • Certifi que-se que a superfl cie de suporte suportará com segurança o peso comblnado do equlpamento e todas as ferragens e componentes anexados • Use os parafusos de montagem fomecidos o NÁO APERTE EXCESSIVAMENTE os mes mos • Este produto oonlém pequenas peças que podem causar asfi xia se ingeridas. Mantenha esses itens longe do alcance de crianças • Este produto destina-se somente para uso intemo. Usá-lo em ambiente extemo pode causar falhas no produto e lesões pessoais.

IMPORTANTE: Assegure-se que você recebeu lodas as peças, de acordo com a lista de componentes, antes da instalação.
MANUTENÇAO: que-se que o suporte seja seguro e protegido para o uso em intervalos regulares (pelo men os a cada três meses).

PL • Przeczytaj całą instrukcję przed rozpoczęciem instalacji i montażu.

UWAGA: Korzystanie z produktów cięższych niż znamionowa podana waga może spowodować niestabilność i ewentualne uszkodzenie • Uchwyty muszą być przymocowane w sposób określony w instrukcji montażu. Nieprawidłowy montaż może być przyczyną uszkodzenia lub poważnych obrażeń ciała • Upewnij się, że powierzchnia nośna do której będziesz dokonywał montażu, będzie bezpiecznie obsługiwać łączny ciężar urządzenia i wszystkich podłączonych do niego komponentów • Wykorzystaj śruby montażowe i NIE DOKRĘCAJ ICH ZBYT MOCNO • Ten produkt zawiera małe elementy, które mogą być przyczyną zadławienia w przypadku połknięcia. Zachowaj te elementy z dala od dzieci • Ten produkt jest przeznaczony tylko do użytku wewnątrz pomieszczeń. Używanie tego produktu na zewnątrz może prowadzić do uszkodzenia produktu.
WAŻNE: Upewnić się, czy są wszystkie części zgodnie z listą kontrolną komponentu przed rozpoczęciem instalacji.
KONSERWACJA: Sprawdzić, czy uchwyt jest bezpieczny I stabilny w regularnych odstępach czasu (co najmniej raz na trzy miesiące).

Instruction Manual

SLIM NO-STUD TV WALL MOUNT FOR 32"–100" SCREENS

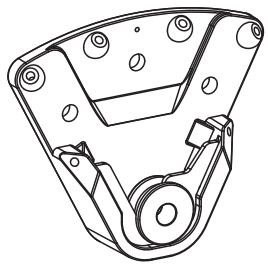

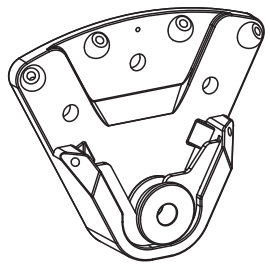





VESA Compatible
150x100 200x100 150x150 200x200
300x200 400x200 300x300 400x300
600x200 400x400 600x400 800x400
600x600 1000x400 800x600 900x600
1000x600

100" MAX FLAT/CURVED

75kg (165lbs) RATED

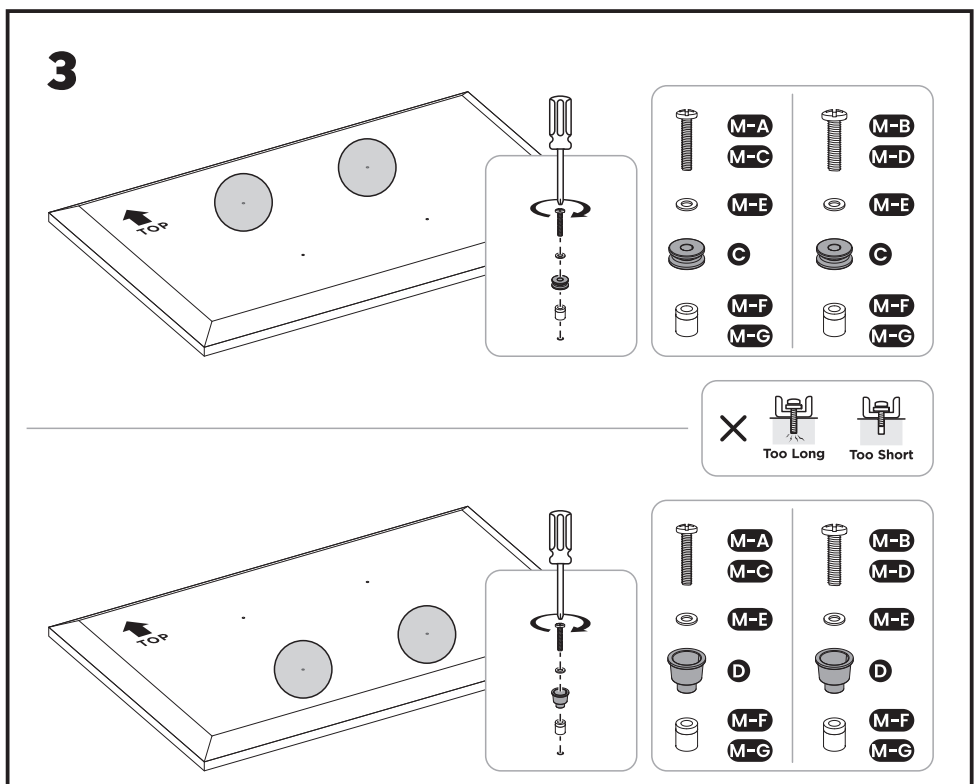

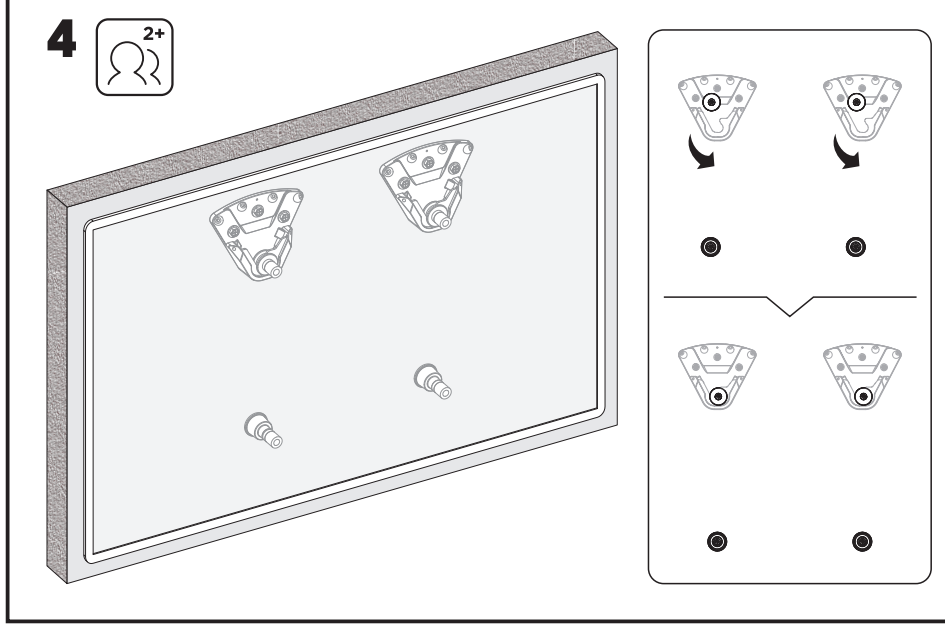

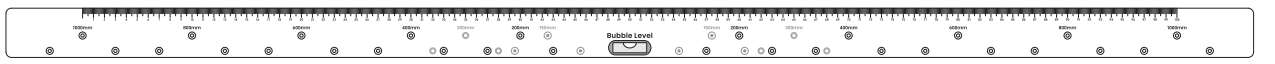

A (x1)

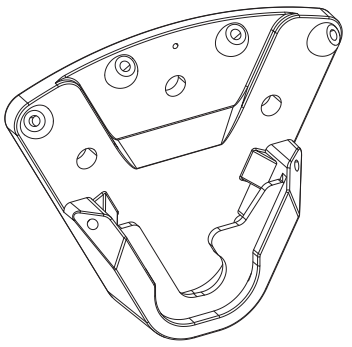

B (x2)



C (x2)



D (x2)

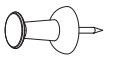

E (x2)

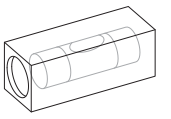

F (x1)

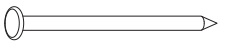

G (x12)
Ø2.9x50

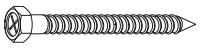

W-A (x6)
ST6.3x55

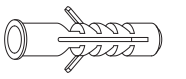

W-B (x6)
Ø10x45



W-C (x6)
D6



M-A (x4)
M6x25



M-B (x4)
M8x25



M-C (x4)
M6x40

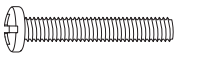

M-D (x4)
M8x45



M-E (x4)
D8



M-F (x4)
Ø15xØ8x5



M-G (x4)
Ø15xØ8x15



1

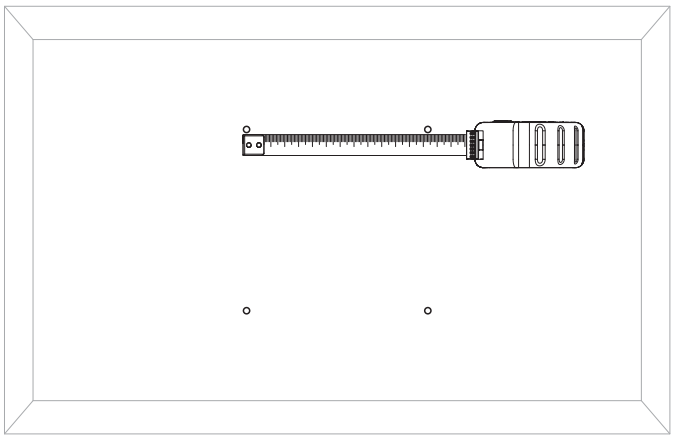

2a

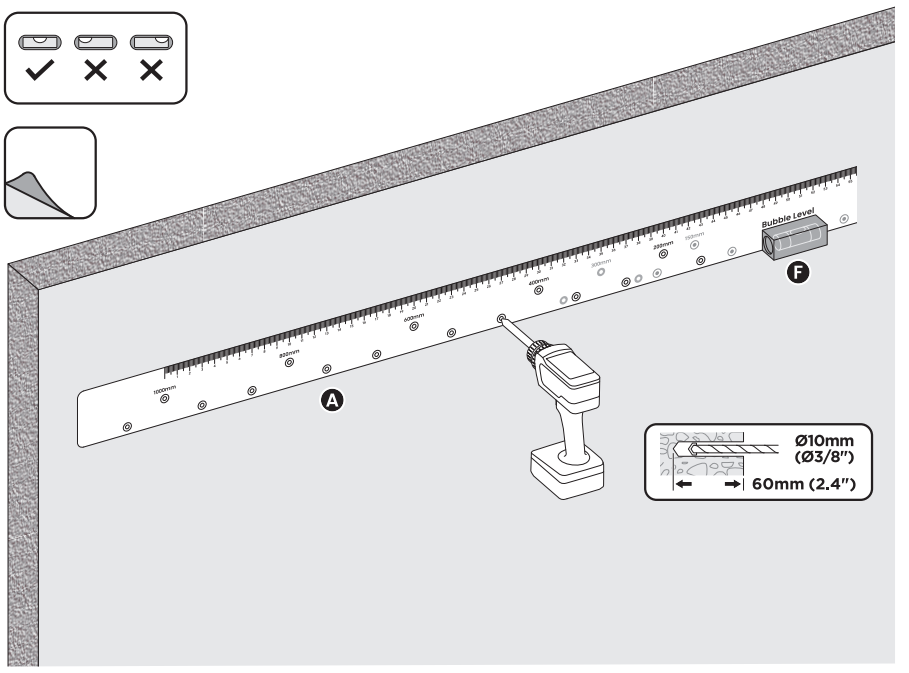

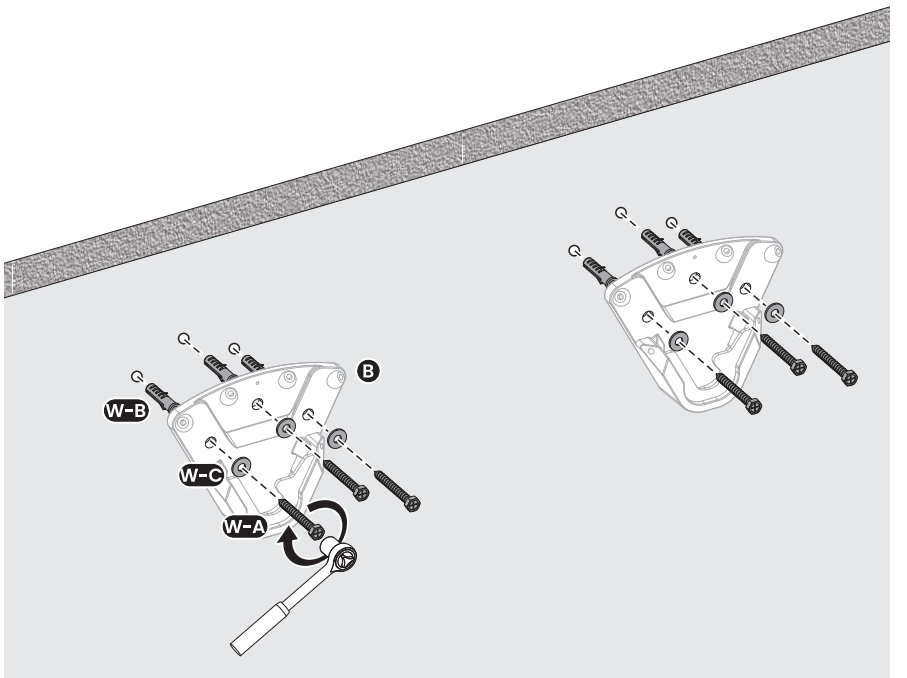

2b

