EN Not a toy. Keep away from children | Use only as intended. Misuse may cause danger | For indoor use only | Keep away from weather | Use in dry, dust-free areas | Keep away from heat sources, hot surfaces, and/or flammables | Never disassemble to maintain warranty | For household use only | Be careful when using wireless devices if you have a pacemaker or are dependent on other life-saving, sensitive electronic equipment, because this device transmits radio signals. **NL** Geen speelgoed. Buiten bereik van kinderen houden |Alleen gebruiken zoals bedoeld. Onjuist gebruik kan gevaar veroorzaken | Alleen voor binnengebruik. Weghouden van weer | Gebruik in droge, stofvrije ruimtes | Uit de buurt houden van warmtebronnen, hete oppervlakken en/of brandbaar materiaal | Nooit demonteren om garantie te behouden | Alleen voor huishoudelijk gebruik. | Wees voorzichtig met het gebruik van draadloze apparaten als u een pacemaker hebt of afhankelijk bent van andere levensreddende, gevoelige elektronische apparatuur, want dit apparaat zendt radiosignalen uit. **FR** Pas un jouet. Tenir hors de portée des enfants | Utiliser uniquement comme prévu. Une utilisation incorrecte peut causer des dangers | Pour usage intérieur seulement. Tenir à l'écart des intempéries | Utiliser dans des endroits secs et sans poussière | Tenir à l'écart des sources de chaleur, des surfaces chaudes et/ou des matériaux inflammables | Ne jamais démonter pour conserver la garantie | Pour usage domestique uniquement. | Soyez prudent lorsque vous utilisez des appareils sans fil si vous avez un stimulateur cardiaque ou si vous dépendez d'un autre équipement électronique sensible et vital, car cet appareil transmet des signaux radio. **IT** on è un giocattolo. Tenere fuori dalla portata dei bambini | Utilizzare solo come previsto. L'uso improprio può causare pericoli | Solo per uso interno. Tenere lontano dalle intemperie | Utilizzare in luoghi asciutti e privi di polvere | Tenere lontano dalle fonti di calore, dalle superfici calde e/o dai materiali infiammabili | Mai smontare per mantenere la garanzia |Solo per uso domestico. | Prestare attenzione quando si utilizzano dispositivi wireless se si è portatori di pacemaker o di altre apparecchiature elettroniche salvavita, dal momento che il presente dispositivo trasmette segnali radio. **ES** No es un juguete. Mantener fuera del alcance de los niños | Usar solo según lo previsto. El uso incorrecto puede causar peligros | Solo para uso en interiores. Mantener alejado de la intemperie | Usar en lugares secos y libres de polvo | Mantener alejado de fuentes de calor, superficies calientes y/o materiales inflamables | Nunca desmontar para mantener la garantía | Solo para uso doméstico. | Si tiene implantado un marcapasos o depende de otros dispositivos electrónicos de soporte vital, tenga cuidado al usar dispositivos inalámbricos, dado que este dispositivo transmite señales de radio. **PT** inadequado pode causar perigos | Apenas para uso interno. Manter longe das intempéries | Usar em locais secos e livres de poeira | Manter longe de fontes de calor, superfícies quentes e/ou materiais inflamáveis. Nunca desmontar para manter a garantia | Apenas para uso doméstico. | Tenha cuidado ao utilizar dispositivos sem fios se tiver um pacemaker implantado ou estiver dependente de outros equipamentos eletrónicos de suporte à vida sensíveis, dado que este dispositivo transmite sinais de rádio.

EN You can find safety information at www.ewent-online.com/safety

NL Kijk op www.ewent-online.com/safety voor de veiligheidsinformatie **FR** Vous pouvez trouver des informations portant sur la securite sur www.ewent-online.com/safety **IT** È possibile trovare informazioni sulla sicurezza sul sito www.ewent-online.com/safety **ES** Puede encontrar informacion de seguridad en www.ewent-online.com/safety **DE** Sicherheitshinweise finden Sie unter www.ewent-online.com/safety **PT** Pode encontrar informacoes relativas a seguranca em www.ewent-online.com/safety **HU** A biztonsagi informaciokat a www.ewent-online.com/safety oldalon talalhatja meg **CZ** Bezpečnostni informace můžete nalezt na adrese www.ewent-online.com/safety **DK** Du kan finde sikkerhedsoplysningerne pa www.ewent-online.com/safety **NO** Du finner sikkerhetsinformasjon pa www.ewent-online.com/safety **SE** Du hittar sakerhetsinformation pa www.ewent-online.com/safety **FI** Turvallisuustiedot loytyvat osoitteesta www.ewent-online.com/safety **SI** Varnostne informacije so na voljo na naslovu www.ewent-online.com/safety **BG** Информация за безопасност ще откриете на www.ewent-online. com safety **GR** Μπορείτε να βρείτε πληροφορίες ασφάλειας στη διεύθυνση www.ewent-online.com/safety **TR** Guvenlik bilgilerini www.ewent-online.com/safety adresinde bulabilirsiniz. **PL** Informacje dotyczące bezpieczeństwa można znaleźć na www.ewent-online.com/safety. **GR** Μπορείτε να βρείτε πληροφορίες ασφάλειας στη διεύθυνση www.ewent-online.com/safety.

EN For service, manuals, firmware or updates visit www.ewent-online.com

NL Voor service, handleidingen, firmware updates bezoekt u www.ewent-online.com **FR** Pour l'entretien, les manuels, les mises a jour du firmware ou l'assistance, visitez www.ewent-online.com **IT** Per servizi, manuali, aggiornamento firmware e supporto visitare www.ewent-online.com **ES** Para obtener asistencia, manuales, actualizaciones de firmware o soporte, visite www.ewent-online.com **DE** Dienstleistungen, Handbucher, Firmware-Updates oder Support-Dienste werden unter www.ewent-online.com angeboten **PT** Para assistencia, manuais, atualizacoes de firmware ou apoio tecnico, visite www.ewent-online.com **HU** Szerviz, kezikonyek, firmware-frissitesek es tamogatas ugyeben latogasson el a kovetkező oldalra: www.ewent-online.com **BG** За сервиз, ръководства, актуализации на фърмуера или поддръжка посетете www.ewent-online.com.

EN We, Ewent of Crocevia 12, 39057 Appiano Italy. Declare under our sole responsibility that our product EW7065 Dual Bay clone & converter to which this declaration relates is in conformity with the essential requirements and other relevant provisions of the guidelines RoHS: 2011/65/EU, 2015/863/EU, EMC:2014/30/EU, REACH: 1907/2006. The original EU declaration of conformity can be found at www.ewent-online.com.

NL Wij, Ewent of Crocevia 12, 39057 Appiano Italy, verklaren onder onze enige verantwoordelijkheid dat ons product EW7065 Dual Bay kloon & converter deze verklaring betrekking heeft, in overeenstemming is met het essentiele eisen en andere relevante bepalingen van de richtlijnen RoHS: 2011/65/EU, 2015/863/EU, EMC:2014/30/EU, REACH: 1907/2006. De originele EU-conformiteitsverklaring kan te vinden op www.ewent-online.com.

FR Nous, Ewent de Crocevia 12, 39057 Appiano, Italy. Declarons sous notre entiere responsabilite que notre produit EW7065 Clone et convertisseur à double baie, cette declaration se rapporte est conforme aux specifications essentielles et dispositions pertinentes de ce manuel RoHS: 2011/65/EU, 2015/863/EU, EMC:2014/30/EU, REACH: 1907/2006. La declaration de conformite UE originale se trouve sur www.ewent-online.com.

IT Noi di Ewent di Crocevia 12, 39057 Appiano, Italy. Dichiariamo sotto la nostra esclusiva responsabilità che il nostro prodotto EW7065 Clone e convertitore Dual Bay a cui si riferisce la presente dichiarazione e conforme ai requisiti essenziali e ad altre disposizioni pertinenti delle linee guida di RoHS: 2011/65/EU, 2015/863/EU, EMC:2014/30/EU, REACH: 1907/2006. La dichiarazione di conformità UE originale e disponibile presso www.ewent-online.com..

ES Nosotros, Ewent sediada em Crocevia 12, 39057 Appiano, Italy. Declaramos bajo nuestra exclusiva responsabilidad que nuestro producto EW7065 Clon y convertidor de doble bahía al que se refiere esta declaracion cumple los requisitos esenciales y otras disposiciones pertinentes de las directrices RoHS: 2011/65/EU, 2015/863/EU, EMC:2014/30/EU, REACH: 1907/2006. La declaracion de conformidad original de la UE se puede encontrar en www.ewent-online.com.

DE Wir, Ewent mit Crocevia 12, 39057 Appiano, Italy. Erklaren in alleiniger Verantwortung, dass unser Produkt EW7065 Dual Bay Klon & Konverter, auf das sich diese Erklarung bezieht, mit den wesentlichen Anforderungen und anderen relevanten Bestimmungen der Richtlinien RoHS: 2011/65/EU, 2015/863/EU, EMC:2014/30/EU, REACH: 1907/2006. Die originale EU-Konformitatserklarung finden Sie unter www.ewent-online.com.

HU Ewent, Crocevia 12, 39057 Appiano, Italy. Kizarolagos felelősségunkre kijelentjuk, hogy termekunk EW7065 Kétrekeszes klón és átalakító a nyilatkozat targya megfelel az iranymutatasok alapvető kovetelmenyeinek es egyeb vonatkozo rendelkezeseinek. RoHS: 2011/65/EU, 2015/863/EU, EMC:2014/30/EU, REACH: 1907/2006. Az eredeti EU-megfelelősegi nyilatkozat megtalalhato a kovetkező helyen:www.ewent-online.com.

PT A Ewent sediada em Crocevia 12, 39057 Appiano, Italy. Declara sob a sua exclusiva responsabilidade que o produto EW7065 Clone e conversor Dual Bay ao qual esta declaracao se refere, esta em conformidade com os requisitos essenciais e outras disposicoes relevantes das diretivas RoHS: 2011/65/EU, 2015/863/EU, EMC:2014/30/EU, REACH: 1907/2006. A declaracao de conformidade da UE original pode ser consultada em www.ewent-online.com.

BG Ние, Ewent с адрес Crocevia 12, 39057 Appiano, Italy. Декларираме на своя собствена отговорност, че нашият продукт EW7065 Клониране и конвертор с два отсека кутия, до когото се отнася тази декларация, е в съответствие с основните изисквания и други приложими разпоредби на насоките RoHS: 2011/65/EU, 2015/863/EU, EMC:2014/30/EU, REACH: 1907/2006. Оригиналната декларация за съответствие на ЕС може да бъде намерена на www.ewent-online.com

EN Made in China

NL Geproduceerd in China **FR** Fabrique en Chine **IT** Prodotto in Cina **DE** Hergestellt in China **ES** Hecho en China **PT** Fabricado na China **HU** Kinaban keszult **CZ** Vyrobeno v Čině **DK** Fremstillet i Kina **NO** Laget i Kina **SE** Tillverkad i Kina **FI** Valmistettu Kiinassa **SI** Izdelano na Kitajskem **BG** Произведено в Китай **GR** Κατασκευασμένο στην Κίνα **TR** Cin malıdır.

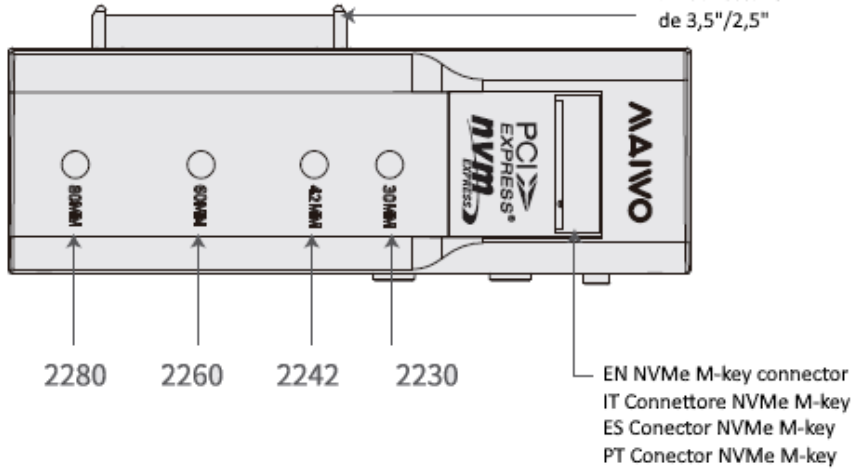

ewent

EW7065

Dual bay HDD/NVMe M2 SSD clone & converter for 2.5" and 3.5" SATA

Quick Install | Snel installeren | Installation rapide | Schnelle Installation | Installazione rapida | Instalacion rapida | Gyors telepites | Guia de instalacao rapida | Бързо инсталиране |

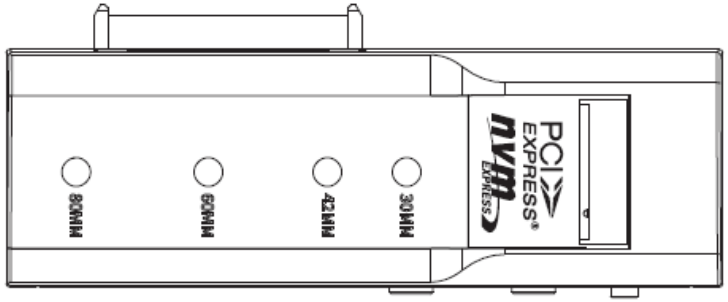

5 YEARS WARRANTY

WWW.EWENT-ONLINE.COM

1

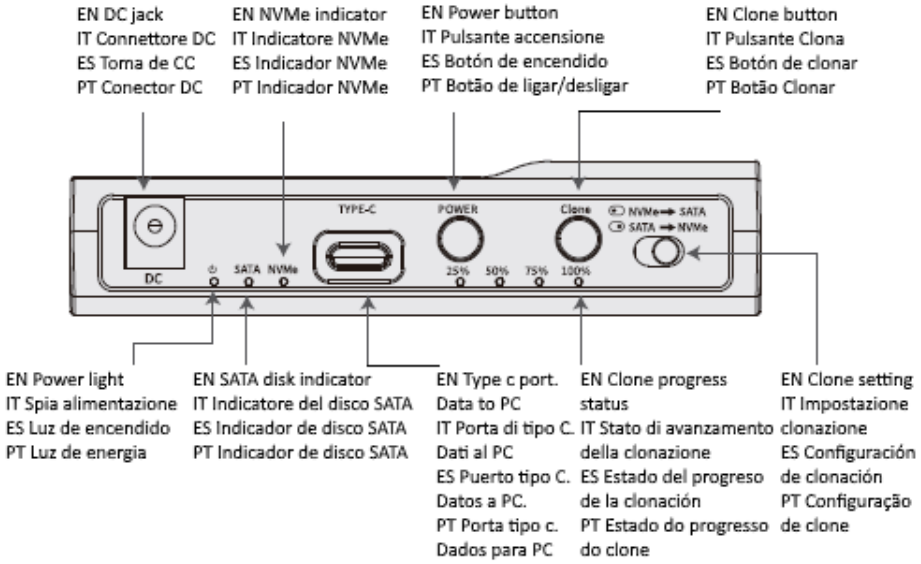

2

Installation & Read / Write function | Installazione e funzione di lettura/scrittura | Instalación y función de lectura/escritura| Instalação e função de leitura/escrita

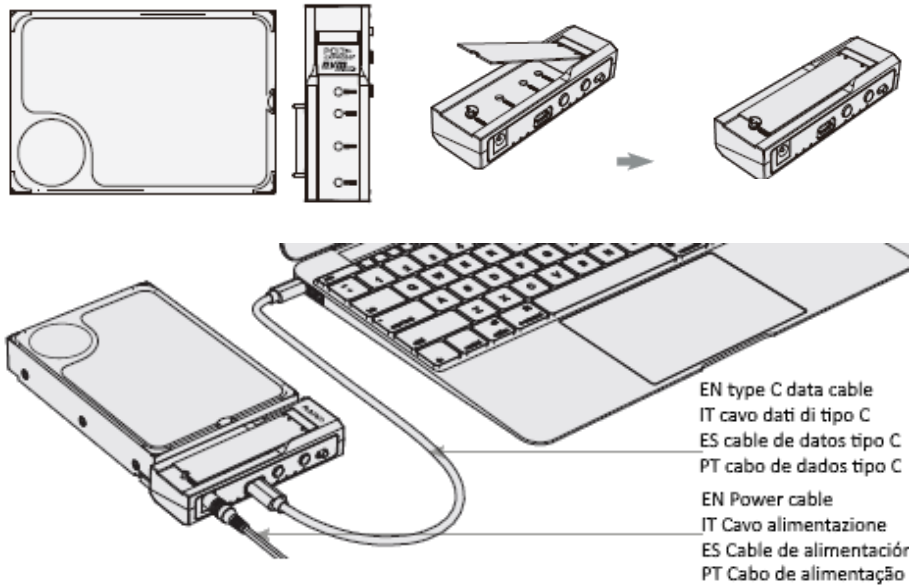

3

Offline clone | Clone offline | Clon sin conexión | Clone offline

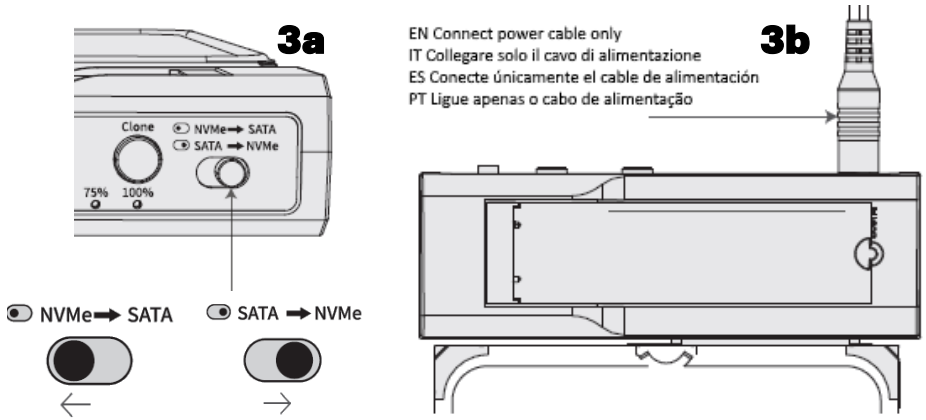

3c EN Press down power button,blue power light and white disk lights will illuminate , then keep pressing clone button for about 5s ,release it when clone four lights flash , following press clone button one time,means clone strat when LED 25% flash

IT Premere il pulsante di accensione, la spia blu di accensione e le luci bianche del disco si illumineranno, quindi tenere premuto il pulsante di clonazione per circa 5 secondi, rilasciarlo quando le quattro spie lampeggiano, quindi premere il pulsante di clonazione una volta, la clonazione inizia quando il LED lampeggia al 25%.

ES Presione el botón de encendido; la luz azul de encendido y las luces blancas del disco se iluminarán. Mantenga presionado el botón de clonación durante unos 5 segundos y suéltelo cuando parpadeen las cuatro luces. Presione el botón de clonación una vez para iniciar la clonación cuando el LED parpadee al 25 %.

PT Pressione o botão de alimentação, a luz azul de alimentação e as luzes brancas do disco acendem-se. depois continue a pressionar o botão clone durante cerca de 5s, solte-o quando as quatro luzes clone piscarem, em seguida, pressione o botão clone uma vez, o que significa que o clone começou quando o LED pisca 25%

2a

EN New SSD format: Connect the disk: Ensure the new disk is connected to your PC.

Open Disk Management: Press Windows + X and select "Disk Management".

Initialize the disk: If prompted, choose MBR or GPT.

Create a partition: Right-click on the unallocated space and select "New Simple Volume".

Format the partition: Choose the file system (NTFS is recommended) and start the format.

IT Collega il disco: assicurati che il nuovo disco sia collegato al PC.

Apri Gestione disco: premi Windows + X e seleziona "Gestione disco".

Inizializzare il disco: se richiesto, scegliere MBR o GPT.

Crea una partizione: fai clic con il pulsante destro del mouse sullo spazio non allocato e seleziona "Nuovo volume semplice".

Formattare la partizione: scegliere il file system (si consiglia NTFS) e avviare la formattazione.

ES Conecte el disco: asegúrese de que el nuevo disco esté conectado a su PC.

Abra Administración de discos: Presione Windows + X y seleccione "Administración de discos".

Inicializar el disco: Si se le solicita, elija MBR o GPT.

Crear una partición: Haga clic con el botón derecho en el espacio no asignado y seleccione "Nuevo volumen simple".

PT FoLigar o disco: certifique-se de que o novo disco está ligado ao PC.

Abra o Gerenciamento de Disco: Pressione Windows + X e selecione "Gerenciamento de Disco".

Inicializar o disco: se solicitado, escolha MBR ou GPT.

Criar uma partição: Clique com o botão direito do rato no espaço não alocado e selecione "Novo Volume Simples".

Formatar a partição: Escolha o sistema de arquivos (NTFS é recomendado) e inicie o formato.rmatear la partición: Elija el sistema de archivos (se recomienda NTFS) e inicie el formato.